Technisches Datenblatt
ARTIKEL #
MODELL #

NAME #

SIS #

AIA #

Modulare Großküchengeräteserie 700XP Vollmodul-Gas-Bratplatte, verchromt, Tischgerät

371038 (E7FTGHCS00)	GAS-GRILLPLATTE VERCHROMT GLATT 800 MM
371041 (E7FTGHCP00)	GAS-GRILLPLATTE CHROM GLATT+GERILLT 800

Kurzbeschreibung

Artikel Nr.

Gas-Bratplatte, glatt, verchromt, 2 Heizzonen (je 7 kW), Tischgerät mit 1,5 mm starker Deckplatte aus CrNiStahl 1.4301, Front-, Rücken- und Seitenverkleidungen aus CrNiStahl 1.4301 mit Scotch-Brite Schliff
- Bratplatte 730x540 mm, verchromt
- Arbeitstemperatur: 130-280°C
- Serienzubehör: Fettschublade, Spritzschutz aus Edelstahl, Reinigungsschaber Tischgerät, Korpushöhe 250 mm

Genehmigung:

Hauptmerkmale

- Gerät zur Montage auf offene Unterbauten, Brückenkonsolen oder bodenfreie Systeme.
- Große Abflussöffnung in der Platte zum Fettablauf in 1,5 l Auffangbehälter unter der Grillfläche.
- Großer Fettauffangbehälter als Option zur Installation unter Tischgeräte über offenem Unterschrank.
- Dreiseitiger, hoher Edelstahl-Spritzschutz, leicht abnehmbar für einfache Reinigung.
- Piezozündung für zusätzliche Sicherheit.
- Gasgeräte ausgerüstet für die Verwendung mit Erdgas oder LPG-Gas, Umbausets standardmäßig enthalten.
- IPX4 Spritzwasserschutz.
- Vorderer Warmhaltebereich
- Temperaturbereich von 100° bis 280°C.
- Die polierte Chromoberfläche verhindert die Vermischung von Aromen beim Übergang von einer Art von Lebensmitteln zur anderen.
- Kochfläche 12 mm starkes, poliertes Chrom für optimale Grillergebnisse und einfache Handhabung.
- Geeignet für die Installation auf der Arbeitsplatte.

Konstruktion

- Außenverkleidung aus Edelstahl mit Scotch Brite Schliff.
- Einteilige tiefgezogene 1,5 mm dicke Deckplatte aus Edelstahl.
- Gerät mit rechtwinkligen Seitenkanten für bündige Verbindung der Gerät nebeneinander ohne Ritzen und Schmutzecken.
- Nutzfläche glatt. (nur für 371038)
- Grillfläche 2/3 glatt und 1/3 gerillt. (nur für 371041)

Serienmäßiges Zubehör

- 1 St. Schaber für Glatte Bratplatten — PNC 164255
- 1 St. Schaber für gerillte Bratplatten (nur für 371041) — PNC 206420

Optionales Zubehör

- Schaber für Glatte Bratplatten — PNC 164255 ❑
- Verbindungs-/Dichtungsmittel — PNC 206086 ❑
- Rückstromverhinderer, 150 mm Ø — PNC 206132 ❑
- Adapterring für Abgaskondensator, 150 mm Ø — PNC 206133 ❑
- Träger für Brückeninstallation, 800 mm — PNC 206137 ❑

• Träger für Brückeninstallation, 1000 mm	PNC 206138	❑
• Träger für Brückeninstallation, 1200 mm	PNC 206139	❑
• Träger für Brückeninstallation, 1400 mm	PNC 206140	❑
• Träger für Brückeninstallation, 1600 mm	PNC 206141	❑
• Abgaskondensator für Vollmodul, 150 mm Ø	PNC 206246	❑
• Rückseitiger Abgaskamin, 800 mm	PNC 206304	❑
• Seitlicher Handlauf rechts/links Marine für XP700	PNC 206307	❑
• RÜCKS. HANDLAUF 800 MM - MARINE	PNC 206308	❑
• Fettauffangbehälter für Grillplatten	PNC 206346	❑
• Netzgitter für Abzugskanal, 400 mm (700XP/900)	PNC 206400	❑
• Schaber für gerillte Bratplatten (nur für 371041)	PNC 206420	❑
• - NOT TRANSLATED -	PNC 206455	❑
• - NOT TRANSLATED -	PNC 206466	❑
• Front-Handlauf, 600 mm	PNC 216047	❑
• Front-Handlauf, 1200 mm	PNC 216049	❑
• Front-Handlauf, 1600 mm	PNC 216050	❑
• Breiter Handlauf, Portionierbord, 800 mm	PNC 216186	❑
• 2 Seitenblenden für Tischgeräte	PNC 216277	❑
• Druckregler für Gasgeräte	PNC 927225	❑

Das Unternehmen behält sich das Recht auf Änderungen der Spezifikation vor.

Modulare Großküchengeräteserie 700XP Vollmodul-Gas-Bratplatte, verchromt, Tischgerät

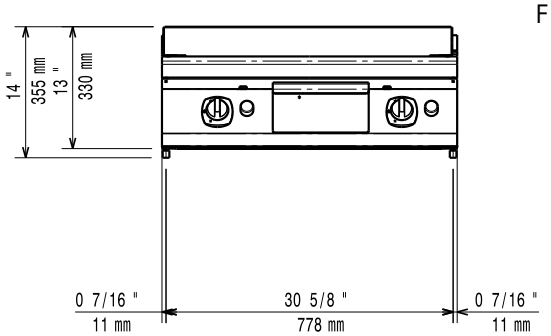

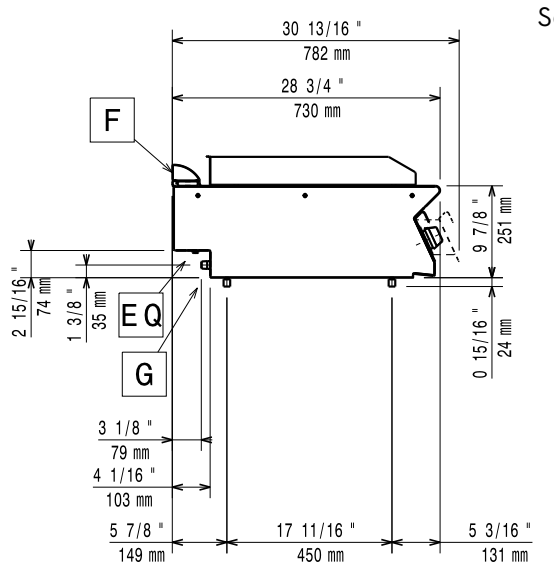

EQ = Equipotentialschraube
G = Gasanschluss

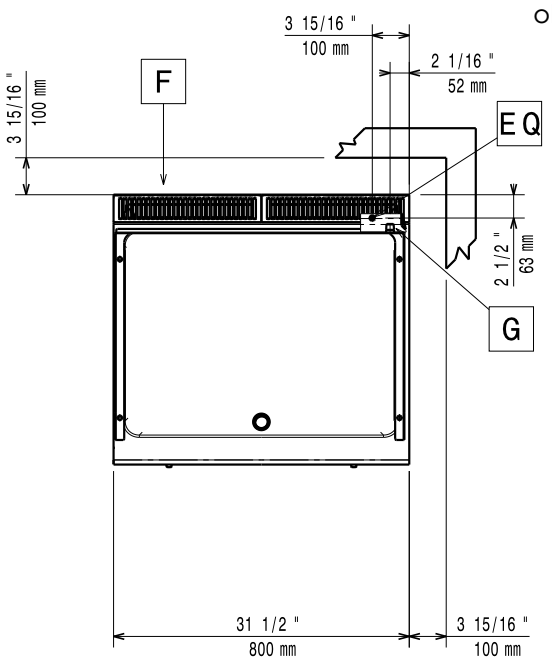

Gas

Gasleistung:	
371038 (E7FTGHCS00)	14 kW
371041 (E7FTGHCP00)	14 kW
Standardgasart:	Erdgas
Gasart, Option:	Flüssiggas
Gaszufuhr:	1/2"

Schlüsselinformation

Garflächenlänge:	730 mm
Garflächentiefe:	540 mm
Betriebstemperatur MIN.:	100 °C
Betriebstemperatur MAX.:	280 °C
Außenabmessungen, Länge:	800 mm
Außenabmessungen, Tiefe:	730 mm
Außenabmessungen, Höhe:	250 mm
Nettogewicht:	70 kg
Versandgewicht:	
371038 (E7FTGHCS00)	79 kg
371041 (E7FTGHCP00)	77 kg
Versandhöhe:	520 mm
Versandlänge:	820 mm
Versandtiefe:	860 mm
Versandvolumen:	0.37 m³

Bei Aufstellung des Geräts auf oder neben ein temperaturempfindliches Möbel o. ä. muss ein Sicherheitsabstand von ca. 150 mm eingehalten oder eine Isoliervorrichtung installiert werden.

Zertifizierungsgruppe	N7RG

Das Unternehmen behält sich das Recht auf Änderungen der Spezifikation vor.